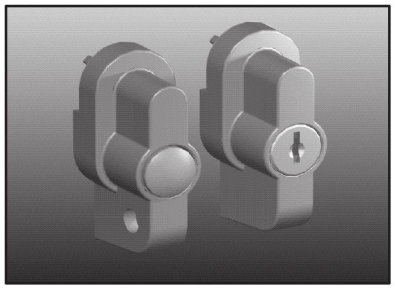

nVent HOFFMAN

ULTRX®

Accessory Handle
Schließsysteme
Poignée Accessoire
Manija Accesorio

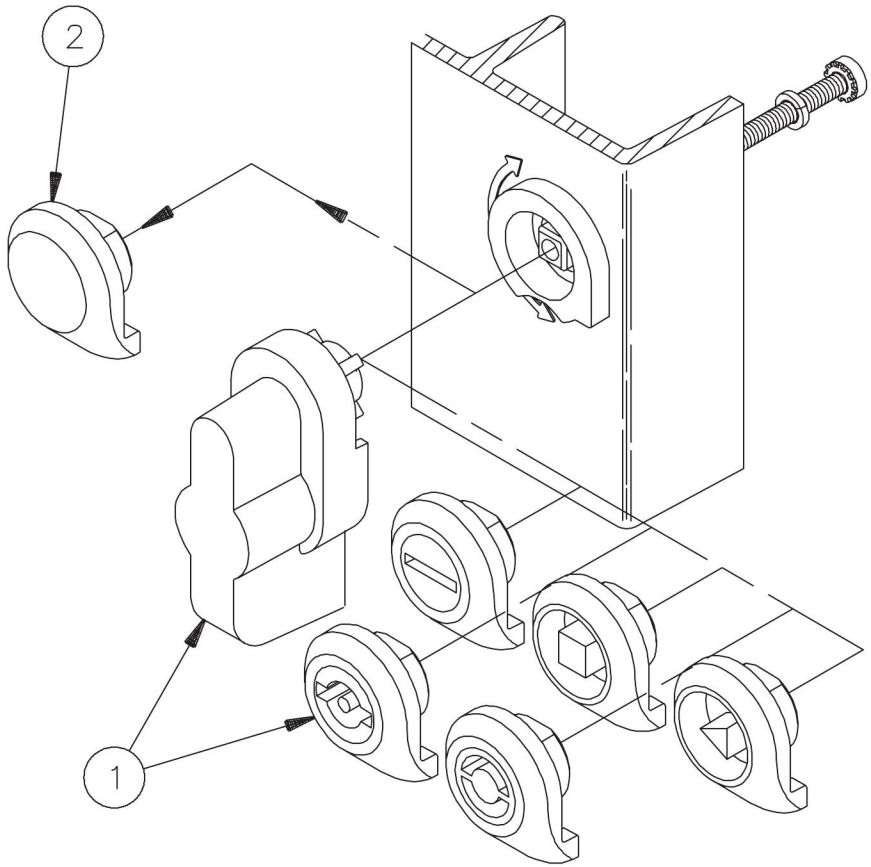

1

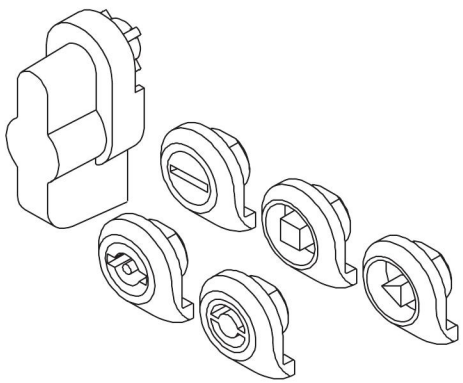

(1x)

2

Remove from enclosure.
Aus der Einfassung entfernen
Séparer du boîtier.
Quítese de la caja.

© 2018 Hoffman Enclosures Inc.

RSPSupply - 1-888-532-2706 - https://www.RSPSupply.com
See the product details here